彦根地域バス路線図

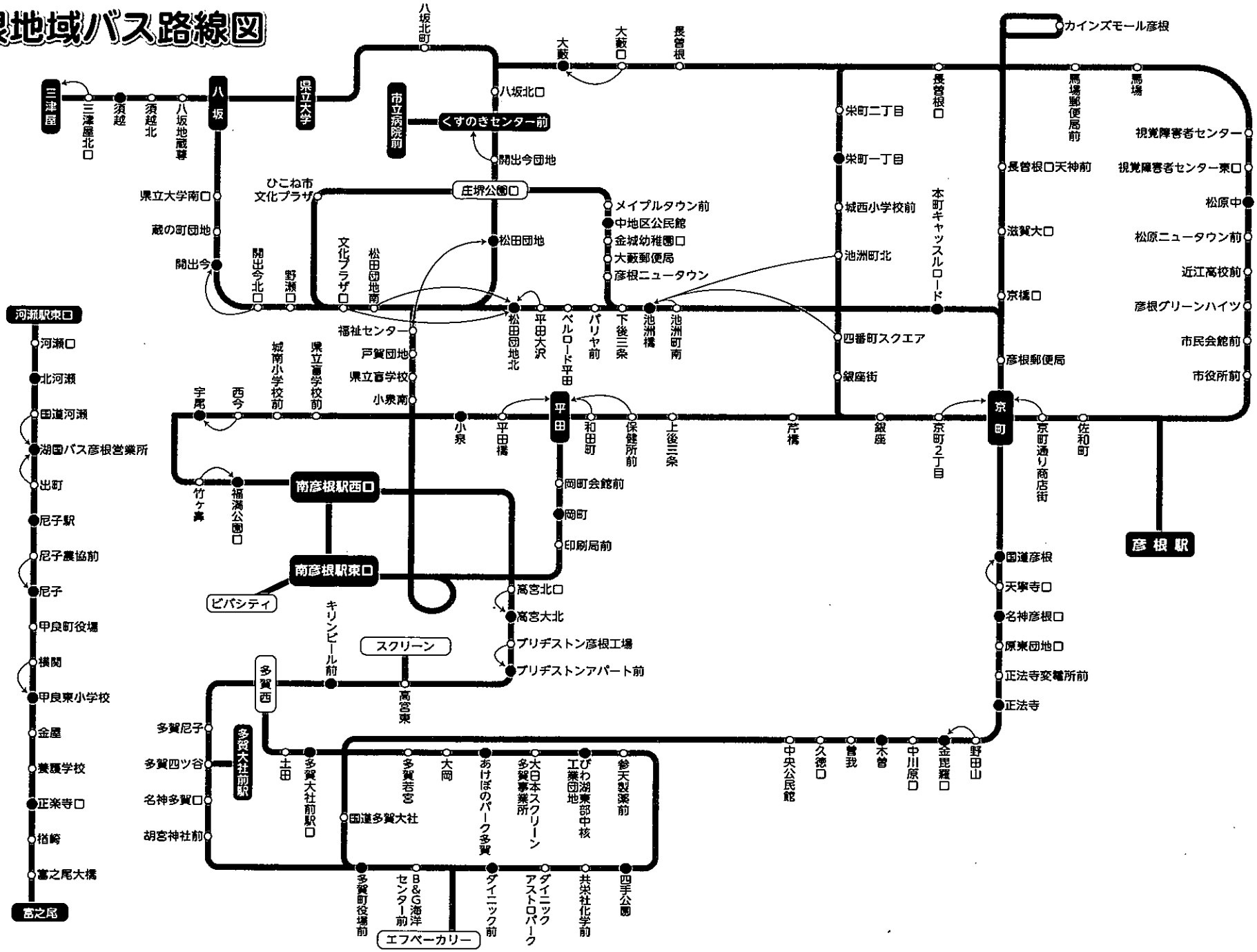
三津屋
三津屋北口
須越
須越北
八坂地蔵尊
八坂
県立大学
八坂北町
市立病院前
くすのきセンター前
八坂北口
開出今団地
大藪
大藪口
長曽根
長曽根口
カインズモール彦根
馬場郵便局前
馬場
視覚障害者センター
視覚障害者センター東口
松原中
松原ニュータウン前
近江高校前
彦根グリーンハイツ
市民会館前
市役所前
長曽根口天神前
滋賀大口
京橋口
彦根郵便局
栄町二丁目
栄町一丁目
城西小学校前
池洲町北
本町キャッスルロード
四番町スクエア
銀座街
県立大学南口
蔵の町団地
開出今
開出今北口
野瀬口
ひこね市文化プラザ
文化プラザ口
松田団地南
庄堺公園口
松田団地
メイプルタウン前
中地区公民館
金城幼稚園口
大藪郵便局
彦根ニュータウン
福祉センター
戸賀団地
県立盲学校
小泉南
松田団地北
平田大沢
ベルロード平田
パリヤ前
下後三条
池洲橋
池洲町南
河瀬駅東口
河瀬口
北河瀬
国道河瀬
湖国バス彦根営業所
出町
尼子駅
尼子農協前
尼子
甲良町役場
横関
甲良東小学校
金屋
養護学校
正楽寺口
楢崎
富之尾大橋
宮之尾
宇尾
西今
城南小学校前
県立盲学校前
小泉
平田橋
平田
和田町
保健所前
上後三条
芹橋
銀座
京町2丁目
京町
京町通り商店街
佐和町
彦根駅
竹ヶ鼻
福満公園口
南彦根駅西口
南彦根駅東口
ピバシティ
岡町会館前
岡町
印刷局前
高宮北口
高宮大北
プリヂストン彦根工場
プリヂストンアパート前
キリンビール前
スクリーン
高宮東
多賀西
多賀尼子
多賀四ツ谷
名神多賀口
胡宮神社前
多賀大社前駅
土田
多賀大社前駅口
国道多賀大社
多賀若宮
大岡
あけぼのパーク多賀
大日本スクリーン多賀事業所
びわ湖東部中核工業団地
参天製薬前
多賀町役場前
B&G海洋センター前
エフベーカリー
ダイニック前
ダイニックアストロパーク
共栄社化学前
四手公園
国道彦根
天寧寺口
名神彦根口
原東団地口
正法寺変電所前
正法寺
中央公民館
久徳口
曽我
木曽
中川原口
金毘羅口
野田山

湖国バス 彦根営業所 普通旅客運賃表

☆100円運賃は現金での利用時に限ります。回数券・定期券利用時は210円です。

甲良線

	4 河瀬駅東口	4 北河瀬	5 国道出河瀬町	6 尼子駅	7 尼子農協前	8 横関 甲良東小学校	9 正楽寺口	10 富之尾大橋
4 北河瀬	100							
5 国道出河瀬町	210	210						
6 尼子駅	210	210	210					
7 尼子農協前	210	210	210	210				
8 横関 甲良東小学校	210	210	210	210	210			
9 正楽寺口	210	210	210	210	210	210		
10 富之尾大橋	210	210	210	210	210	210	210	

南彦根ベルロード線

	2 彦根駅	3 京町通り商店街	3 栄町一丁目	3 池洲橋	3 松田団地北	4 小泉南	6 南彦根駅東口 ビバシティ
3 京町通り商店街	100						
3 栄町一丁目	210	210					
3 池洲橋	210	210	210				
3 松田団地北	210	210	210	210			
4 小泉南	210	210	210	210	210		
6 南彦根駅東口 ビバシティ	210	210	210	210	210	210	

南彦根県立大学線

	1 南彦根駅西口	6 小泉南	庄堺公園口	開出今団地 くすのきセンター前	市立病院	7 県立大学
6 小泉南	100					
庄堺公園口	210	210				
開出今団地 くすのきセンター前	210	210	210			
市立病院	210	210	210	210		
7 県立大学	210	210	210	210	210	

三津屋線
（金城幼稚園経由）

	2 彦根駅	3 京町通り商店街	3 本町キンスルロード	3 池洲町橋南	3 中地区公民館	3 開出今団地 くすのきセンター前	7 市立病院 県立大学
3 京町通り商店街	100						
3 本町キンスルロード	210	210					
3 池洲町橋南	210	210	210				
3 中地区公民館	210	210	210	210			
3 開出今団地 くすのきセンター前	210	210	210	210	210		
7 市立病院 県立大学	210	210	210	210	210	210	

三津屋線

	2 彦根駅	3 京町通り商店街	4 池洲町橋南	5 平田大沢 松田団地北	6 開出今団地 くすのきセンター前	7 市立病院 県立大学	9 庄堺公園口 松田団地 文化プラザ口	10 開出今北口	11 八坂	12 須越	13 三津屋北口
3 京町通り商店街	100										
4 池洲町橋南	210	210									
5 平田大沢 松田団地北	210	210	210								
6 開出今団地 くすのきセンター前	210	210	210	210							
7 市立病院 県立大学	210	210	210	210	210						
9 庄堺公園口 松田団地 文化プラザ口	210	210	210	210	210	210					
10 開出今北口	210	210	210	210	210	210	210				
11 八坂	210	210	210	210	210	210	210	210			
12 須越	210	210	310	310	310	310	310	310	310		
13 三津屋北口	310	310	310	310	310	310	310	310	310	310	

平田線
（印刷局経由）

	2 彦根駅	3 京町通り商店街	4 平和田 保健所前	5 岡町	6 印刷局	6 南彦根駅東口 南彦根駅西口
3 京町通り商店街	100					
4 平和田 保健所前	210	210				
5 岡町	210	210	210			
6 印刷局	210	210	210	210		
6 南彦根駅東口 南彦根駅西口	210	210	210	210	210	

平田線
（西今経由）

	2 彦根駅	3 京町通り商店街	4 平和田 保健所前	5 小泉	5 宇尾	6 竹ヶ鼻 福満公園口	6 南彦根駅西口
3 京町通り商店街	100						
4 平和田 保健所前	210	210					
5 小泉	210	210	210				
5 宇尾	210	210	210	210			
6 竹ヶ鼻 福満公園口	210	210	210	210	210		
6 南彦根駅西口	210	210	210	210	210	210	

多賀線

	2 彦根駅	3 京町通り商店街	4 国道彦根 天寧寺口	5 名神彦根口	6 正法寺	7 野田山 金比羅口	8 木曽	9 あけぼのパーク多賀	10 四手公園	11 ダイニック前	12 多賀町役場前	13 国道多賀大社	14 多賀大社前駅口	15 キリンビール前	16 プリジストンアバート プリジストン彦根工場	17 高宮大北	18 南彦根駅西口
3 京町通り商店街	100																
4 国道彦根 天寧寺口	210	210															
5 名神彦根口	210	210	210														
6 正法寺	210	210	210	210													
7 野田山 金比羅口	210	210	210	210	210												
8 木曽	310	310	310	310	310	310											
9 あけぼのパーク多賀	310	310	310	310	310	310	310										
10 四手公園	310	310	310	310	310	310	310	310									
11 ダイニック前	310	310	310	310	310	310	310	310	310								
12 多賀町役場前	310	310	310	310	310	310	310	310	310	310							
13 国道多賀大社	310	310	310	310	310	310	310	310	310	310	310						
14 多賀大社前駅口	310	310	310	310	310	310	310	310	310	310	310	310					
15 キリンビール前	310	310	310	310	310	310	310	310	310	310	310	310	310				
16 プリジストンアバート プリジストン彦根工場	310	310	310	310	310	310	310	310	310	310	310	310	310	310			
17 高宮大北	310	310	310	310	310	310	310	310	310	310	310	310	310	310	310		
18 南彦根駅西口	310	310	310	310	310	310	310	310	310	310	310	310	310	310	310	310	

城北・大藪線
（近江高校経由）

	2 彦根駅	3 市民会館前	3 松原中	3 大藪	7 市立病院前
3 市民会館前	100				
3 松原中	210	210			
3 大藪	210	210	210		
7 市立病院前	210	210	210	210	

城北・大藪線
（栄町一丁目経由）

	2 彦根駅	3 京町通り商店街	4 四番町スクエア 池洲町北	5 栄町一丁目	6 大藪 藪口	7 八坂北口 市立病院前	8 くすのきセンター前	9 庄堺公園口 松田団地 文化プラザ口	10 開出今北口 開出今	11 八坂	12 須越	13 三津屋北口
3 京町通り商店街	100											
4 四番町スクエア 池洲町北	210	210										
5 栄町一丁目	210	210	210									
6 大藪 藪口	210	210	210	210								
7 八坂北口 市立病院前	210	210	210	210	210							
8 くすのきセンター前	210	210	210	210	210	210						
9 庄堺公園口 松田団地 文化プラザ口	210	210	210	210	210	210	210					
10 開出今北口 開出今	310	310	310	310	310	310	310	310				
11 八坂	310	310	310	310	310	310	310	310	310			
12 須越	310	310	310	310	310	310	310	310	310	310		
13 三津屋北口	310	310	310	310	310	310	310	310	310	310	310	